3SA80-L

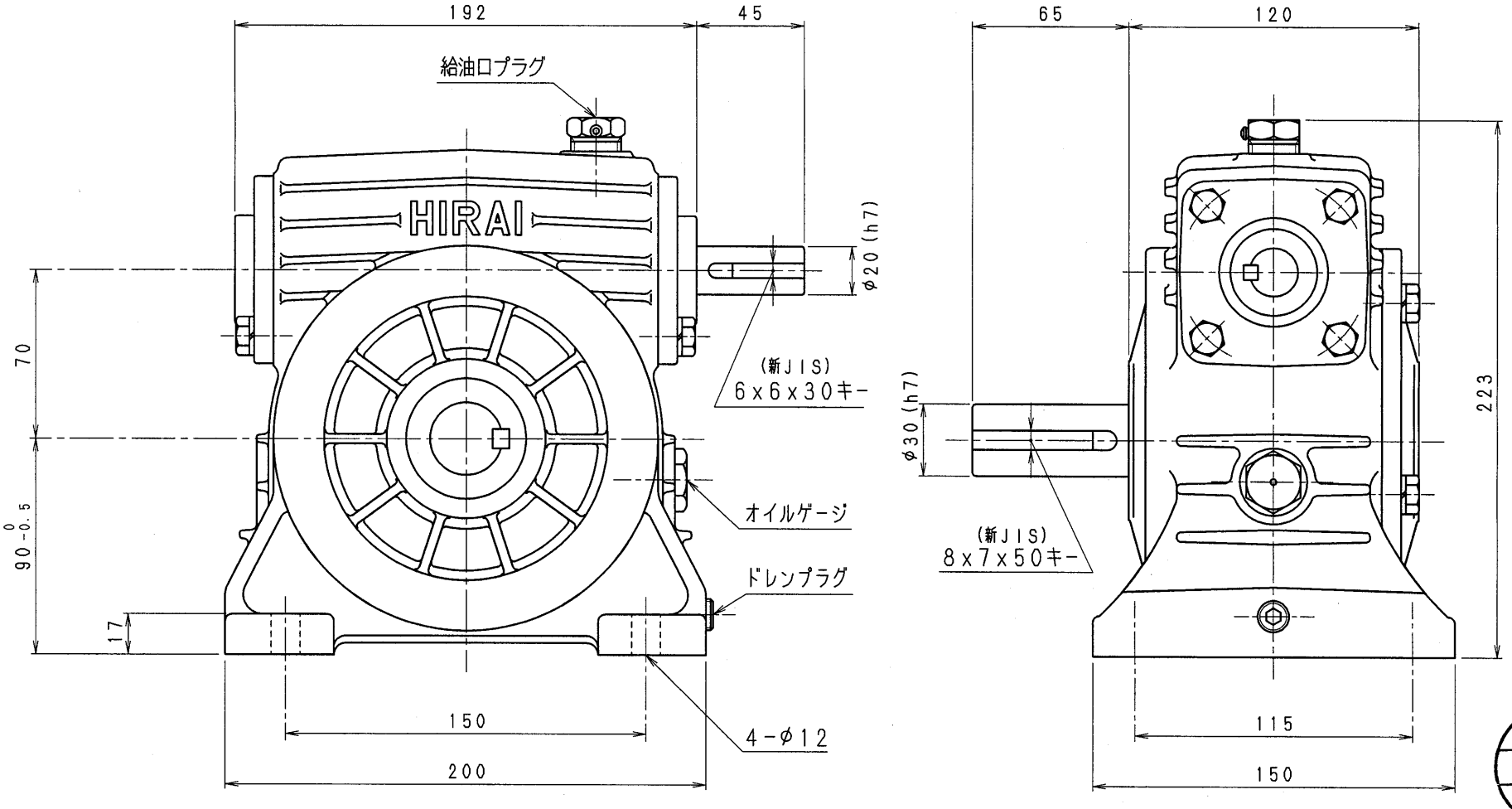

設計
01.11. 9
戸田

減速機名称 N-3SA-□□-L					区分記号 HCMD
コード 番号			尺度	型番 3SA	納入先
( )	H10. 6.22	CAD-V4にし 新JISキー ミゾ採用 図番変更	検図 T. TODA	材質	品名 外形寸法図 左出力軸型
( )					
( )			設計, 製図 T. TODA	日付 H10. 6.22	図番 3SA80-L
( )				株式会社 平井減速機製作所	